精密機械

J01-J26

小型機械
Small Machinery

小型機械

手提式倒角機 . . . . . J01~J04

各式倒角機 . . . . . .J05~J10

切斷機 . . . . . .J13~J15

磨刀機 . . . . . .J16~J18

小型機械

快速銑刀研磨機 J19

快速鑽頭研磨機 . . . . . .J20~J21

螺旋銑刀研磨機 J22

螺旋絲攻研磨機 J23

小型機械

手持氣動攻牙機 J24

桌上氣動攻牙機 . . . . . .J25~J26

油壓攻牙機 J27

攻牙機特別裝置 J28

INDEX

J01~10 倒角機

69000 J01

69010 J01

69020 J01

69030/40 J02

69050 J03

69060 J03

69070 J04

69080 J04

69090 J05

69100 J05

69110 J06

69120 J06

69130 J07

69140 J08

69142 J08

69150 J09

69160 J10

J11~23 小型磨刀機

69190 J11

69220 J13

69224 J15

69226 J15

69232 J16

69240 J16

69242 J17

69246 J18

69250 J19

69280-01 J20

69280-02 J20

69290 J21

69300 J21

69332 J22

69342 J22

69352 J23

69362 J23

J24~30 攻牙機

69400 J24

69410 J25

69420 J25

69430 J26

69440 J26

69450 J27

69460 J28

69500 J29

J31~32 氣動研磨機

70000 J31

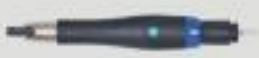
70001 J31

70002 J31

70003 J31

70004 J31

70005 J32

70006 J32

70007 J32

70008 J32

70009 J32

70010

70011

70012

70013

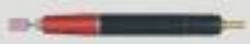
70014

70015

70016

70017

70018

70019

精密機械 Precision Machinery

69000 GT-C3 手提規則式倒角機 Portable Regular Chamfering Machine

69010 GT-R3 手提不規則式倒角機 Portable Irregular Chamfering Machine

HITACHI主機

GT-C3

HITACHI主機

GT-R3

訂購時,請注明所使用電壓。

型號 Model	GT-C3	GT-R3
倒角能力	0~3mm	
馬達轉速	12000r.p.m	
電流	5.9A	
電壓	110V/220V,1PH,50Hz/60Hz	
導軌長度	∅100mm	
包裝尺寸	300mmx160mm	
外箱尺寸	370mmx135mmx130mm	
刀片規格	SPMA090308	SPMA090308
內徑	-	16mm
重量	2.7kgs	2.5kgs

69020 GT-100C 手提規則式倒角機 Portable Regular Chamfering Machine

特點:

- 使用平面銑刀切削,刀刃遲鈍時可利用軌道座的旋轉角度,使刀片再利用,大大的提高了刀片的價值,等于節省一半刀片的價格。
- 可有兩種調整模式:舊式L型倒角(圖示一)也有新式V型倒角(圖示二)。
- 新式V型倒角,切削時較省力,切削后表面光滑平順,不會起伏不定。

BOSCH主機

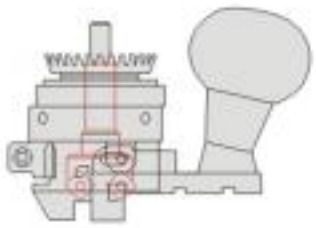

(圖示一)

(圖示二)

訂購時,請注明所使用電壓。

型號 Model	GT-100C
倒角能力(舊式L型)	0~3m/m
倒角能力(新式V型)	0~5m/m (須加工2次)
工作臺尺寸	100x70m/m
馬達	110V/220V,1PH,50/60Hz
轉速	11000 r.p.m
可變速(選擇)	2800~11000 r.p.m
非負載馬達	670W 6.0A
刀片規格	SPMW 0903 ADTR
净重/毛重	2.4/2.8kgs
包裝尺寸	38cm x 13cm x14cm

69030 GT-100R 手提不規則式倒角機

69040 GT-100CR 手提規則不規則兩用倒角機

Portable Irregular type Chamfering Machine

背面圖

GT-100R BOSCH主機

正面圖

GT-100CR 兩用主體圖
圖示⑩

訂購時,請注明所使用電壓。

型號 Model	GT-100R GT-100CR
倒角能力(舊式L型)	0~3m/m
倒角能力(新式V型)	0~5m/m (須加工2次)
轉速	11000 r.p.m
可變速(選擇)	2800~11000 r.p.m
工作臺尺寸	100x70x8mm
導軌長度(100R)	∅100x30x6mm
內孔最小外徑尺寸(100R)	∅20mm
馬達	110V/220V,1PH,50/60Hz
非負載馬達	670W 6.0A
重量	2.4/2.8kgs
包裝尺寸	38x13 x14cm

注:
GT-100CR主體裝上圖示①時即爲不規則使用。
GT-100CR主體拆下軸承后裝上圖示②即爲規則使用。
以上兩種共同使用的主體如圖示⑩

附屬配件

訂購編號 Order No.	品名	規格	圖示
69045-01	GT-100R 圓盤	∅100x∅30x∅6mm	①
69045-02	GT-100C 直角頭	100x70x8mm	②
69045-03	軸承	635ZZ	③
69045-04	GT-100R 刀頭		④
69045-05	GT-100C 刀頭		⑤
69045-06	GT-100R 刀片2R		⑥
69045-07	GT-100R 刀片3R		⑦
69045-08	GT-100C 刀片	SPMW0903ADTR	⑧

圖示①

圖示②

圖示③

選購品
R角專用刀頭
圖示④

標准刀頭
圖示⑤

2R刀片
圖示⑥

3R刀片
圖示⑦

刀片
圖示⑧

倒角範例:

V型

V型

L型

69050 GA200 手提式倒角機 Powerful Portable Chamfering Machine

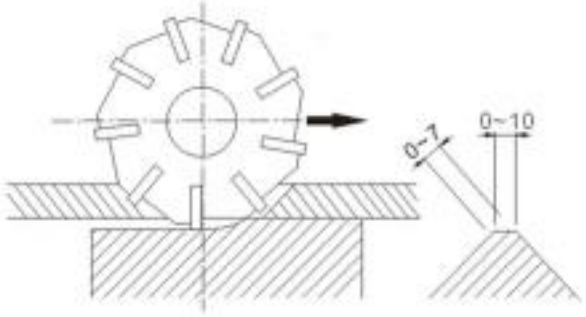

特點:

- 採用側銑刀原理,刀片(共9片)替換迅速。
- 適用於任何金屬材料倒角作業。
- 軌道座可作15度~45度調整,倒角后工件可成15度~45度面的不同需求。
- 倒角能力爲0~7C,45°斜邊約10mm寬。
- 最大切削3.5mm,7C分兩次切削。
- 軌道規格:200mmx78mmx9mm,
  200mmx45mmx9mm
- 馬達:1HP
- 刀片規格:SPUN1203X9PCS
- 機臺尺寸:360mmx200mmx260mm

訂購時,請注明所使用電壓。

訂購編號 Order No.	型號 Model	倒角能力	角度範圍	馬達轉速	電壓	净重	毛重	外箱尺寸
69050	GA200	0~7mm (須加工2次)	15°~45°	3500r.p.m	220V/380V, 3PH,50Hz/60Hz	11kgs	13kgs	40.5cmx30cmx30cm

69060 GS250 手提式倒角機 Powerful Portable Chamfering Machine

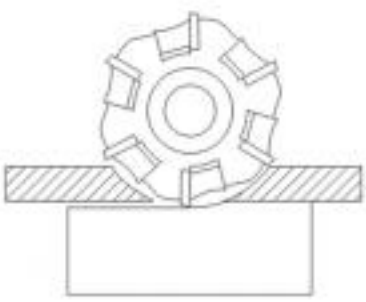

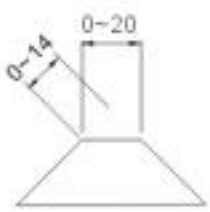

特點:

- 採用側銑刀原理,刀片(共12片)替換迅速。
- 適用於任何金屬材料倒角作業。
- 軌道座可作15度~45度調整,倒角后工件可成15度~45度面的不同需求。
- 倒角能力爲0~14C,45°斜邊約20mm寬。
- 軌道規格:250mmx75mmx9mm,
  250mmx50mmx9mm
- 馬達:2HP
- 刀片規格:SEKN120308X12PCS
- 附件:側銑:∅61.5x∅22x12.8mmx1pcs
  ∅61.5x∅22x11.3mmx1pcs

訂購時,請注明所使用電壓。

訂購編號 Order No.	型號 Model	倒角能力	角度範圍	馬達轉速	電壓	净重	毛重	外箱尺寸
69060	GS250	0~14C, 0~20mm/45°	15°~45°	3500r.p.m	220V/380V, 3PH,50Hz/60Hz	24kgs	27kgs	55cmx42cmx32cm

69070 GR60 手提式倒角機 Powerful Portable Chamfering Machine

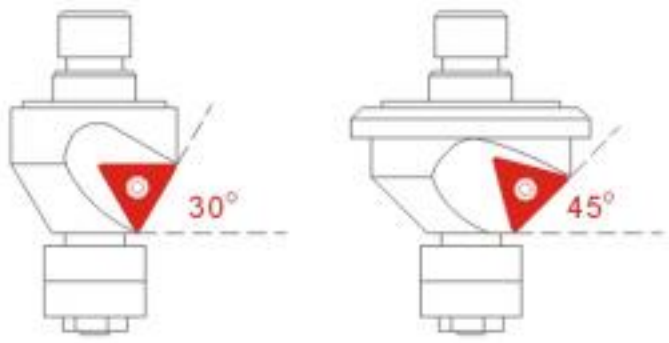

特點:

- 快速便利予解决角度的增加與調整。
- 可切換速度用於各種材質加工。
  使用標準三角刀片。
- 可快速更換30°與45°不同角度刀頭。
- 單次切削2mm
- 倒角能力爲0~6C, 45°斜邊約8.5mm寬。
- 馬達: 1200W
- 刀片規格: TCMT16T308x2PCS
- 外箱尺寸: 58mmx37mmx24mm,

訂購時,請注明所使用電壓。

訂購編號 Order No.	型號 Model	倒角能力	角度範圍	孔內最小倒角	馬達轉速	電壓	净重
69070	GR60	0~6mm	45°(選購30°)	∅20mm	3000~6000r.p.m	110V/220V, 1PH,50Hz/60Hz	4.6kgs (10.12lbs)

69080 GA40 手提倒角雕刻機 Portable Engraving Chamfering Machine

特點:

- 輕便型,針對不同材質可調整轉速來進行切削
- 碳刷馬達,小馬力高轉速,較軟材質好切削、速度快可更換雕刻握把,做爲雕刻研磨用。
- 馬達馬力小,切削速度需穩定不可太快,否則會鈍刀。
- 鋼鐵材質的切削量,單次不可超過1mm
- 軌道規格: ∅47mmx∅17mm
- 馬達空載: 1/3HP 250W 0.8A
- 刀片規格: CPMT060204
- 軟管尺寸: 36" (91.44mm)
- 選購:雕刻握把組(含夾具),夾具規格: 0~4mm

訂購時,請注明所使用電壓。

訂購編號 Order No.	型號 Model	倒角能力 (鋼鐵)	倒角能力 (鋁合金)	馬達轉速	電壓	净重	毛重	外箱尺寸
69080	GA40	0~2C, (單次切削1C內)	0~2C	500~30000r.p.m	110V/220V, 1PH,50Hz/60Hz	2.7kgs	3.3kgs	34cmx27cmx14cm

69090 GB320 砂布輪式倒角機 Sanding Wheel Type Chamfering Machine

特點:

- 採用砂布輪切削。
- 適用於鋼鐵、鑄鐵及熱處理零件等材質。
- 不適用於鋁材、軟質鐵材,會有毛邊。
- 如工件本身彎曲,倒角后倒角也會隨工件彎曲,較不均勻。
- 軌道規格:320mmx120mmx12mm,
  320mmx28mmx12mm,
- 馬達:1HP
- 附件:盤形砂布輪 ∅165mmx∅22mm(60#)
- 機臺尺寸:320mmx400mmx370mm,

訂購編號 Order No.	型號 Model	倒角能力	倒角角度	馬達轉速	電壓	净重	毛重	外箱尺寸
69090	GB320	0~3mm	45°	3500r.p.m	3PH,220V/380V,or 1PH, 110V/220V,50Hz/60Hz	25kgs	27kgs	46cmx36cmx38cm

69100 GC500 500B+500BR雙用機 Dual Function Chamfering Machine

- 軌道規格:500mmx100mmx12mm,
  500mmx40mmx12mm,
- 馬達:1HP
- 刀片規格:SEKN1203x5pcs(500BR)
- 機臺尺寸:500mmx420mmx350mm,
- 附件:面銑∅50x∅17x35mm
- 碗型砂輪∅100x∅17x50mm
  (WA60,K5,VA6)(500B)

500B特點:

- 採用碗型砂輪切削,針對熱處理或特殊處理的工件做倒角。如用於一般鐵材會起毛邊。
- 倒角后工件成45度面。

500BR特點:

- 採用平面銑刀原理,倒角較省力而且加工后的表面較側銑刀的加工面更爲光滑美觀。
- 適用於各種材質(不含熱處理材質)。
- 倒角后工件成45度面。

500C特點:

- 二合一型倒角機。
- 採用碗型砂輪及平面銑刀可替換使用。
- 綜合兩種優點,可達到一機兩用,適用於各種材質。

訂購編號 Order No.	型號 Model	倒角能力	倒角角度	馬達轉速	電壓	净重	毛重	外箱尺寸
69100-01	GC500B	0~3mm	45°	3500r.p.m	3PH,220V/380V,or 1PH, 110V/220V,50Hz/60Hz	28kgs	31kgs	55cmx44cmx38cm
69100-02	GC500BR							
69100-03	GC500C							

69110 GA500 側銑刀式倒角機 Side Mill Type Chamfering Machine

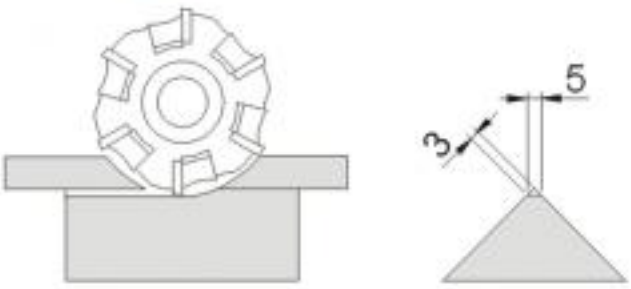

特點:

- 採用側銑刀原理,刀片(共六片)替換迅速。
- 適用於各種鋼、鐵、鑄鐵及非金屬材質。
- 軌道座可調整角度、倒角后工件可成15度~45度的不同需求。
- 軌道規格:500mmx100mmx12mm,
  500mmx40mmx12mm,
- 馬達:1HP
- 刀片規格:SPUN1203x6pcs
- 機臺尺寸:500mmx350mmx320mm,
- 附件:側銑∅63x∅17x15mm

訂購編號 Order No.	型號 Model	倒角能力	倒角角度	馬達轉速	電壓	净重	毛重	外箱尺寸
69110	GA500	0~3mm	15°~45°	3500r.p.m	3PH,220V/380V,or 1PH, 110V/220V,50Hz/60Hz	26kgs	29kgs	55cmx42cmx32cm

69120 GAQ500 側銑刀式C&R角雙用機

Side Mill Type C&R Dual Angle Chamfering Machine

選購品

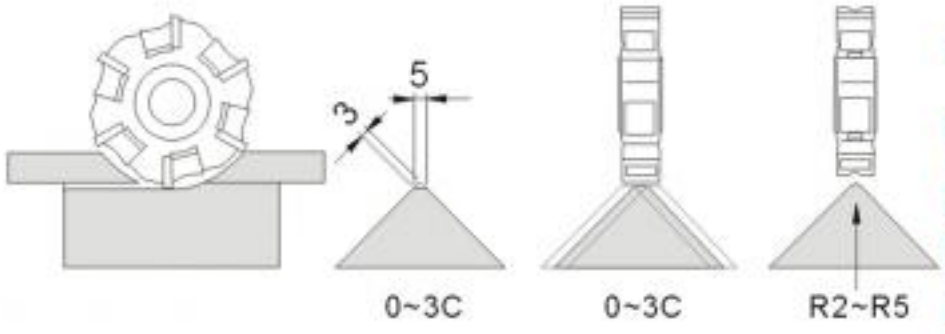

特點:

- 採用側銑刀原理,刀片替換迅速。
- 任何長度之鋼、鐵、鑄鐵及非金屬材質均可輕易倒角。
- 使用側銑刀捨棄式刀片之C&R角均可倒角,更換迅速。
- 本機構可調整該C角之切削點,使刀片之邊側完全利用。
- 爲使倒角后表面更加美觀,可加變頻器使速度由0r.p.m.至12000r.p.m.以內供其選擇。
- R角側銑刀頭及R2~R5之刀片均爲選購附件。
- 軌道規格:500mmx100mmx12mm,
  500mmx40mmx12mm,
- 馬達:1HP
- 刀片規格:SPUN1203x6pcs
- 機臺尺寸:500mmx400mmx320mm,
- 附件:側銑∅63x∅17x15mm

訂購編號 Order No.	型號 Model	倒角能力	倒角角度	馬達轉速	電壓	净重	毛重	外箱尺寸
69120	GAQ500	0~3mm& 2R,3R,5R	45°	3500r.p.m(標準) 0~12000r.p.m(選購)	3PH,220V/380V,or 1PH, 110V/220V,50Hz/60Hz	28kgs	31kgs	55cmx42cmx32cm

69130 GDF500 多功能型倒角機 Multi-function Chamfering Machine

特點:

- 採用盆型砂輪及平面銑刀可替換使用,V型軌道座可使切削更省力。
- 使用平面銑刀切削,刀刃遲鈍時可再利用軌道座的旋轉角度,使刀片再利用,大大的提高了刀片的價值,等於節省了一半的刀片價格。
- 適用於各種材質。
- 倒角后工件45度面。
- 軌道規格:500mmx100mmx12mm,
  500mmx40mmx12mm,
- 馬達:1HP
- 刀片規格:SEKN1203x5pcs
- 機臺尺寸:500mmx420mmx350mm,
- 附件:平面銑刀∅45x∅17x35mm
  碗型砂輪∅100mmx∅17mmx50mm
  (WA60,K5,VA6)

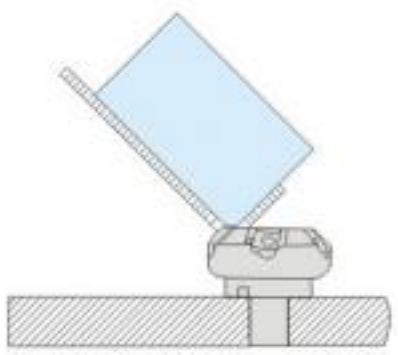

特殊除屑設計

L型軌道倒角

L型軌道倒角

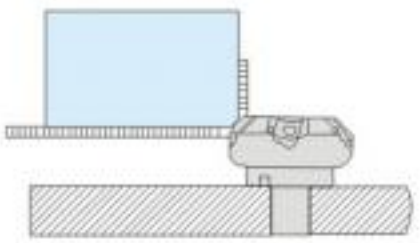

訂購編號 Order No.	品名	規格
69135-01	砂輪	∅100x∅17x50mm
69135-02	平面銑刀組	∅45x∅17x35mm
69135-03	刀片	SEKN1203x5pcs
69135-04	壓片	
69135-05	螺絲	

訂購編號 Order No.	型號 Model	倒角能力	倒角角度	馬達轉速	電壓	净重	毛重	外箱尺寸
69130	GDF500	0~3mm	45°	3500r.p.m	3PH,220V/380V,or 1PH, 110V/220V,50Hz/60Hz	32kgs	36kgs	55cmx44cmx38cm

69140 GAG500 萬能平面銑刀倒角機

Universal Face Mill Chamfering Machine

特點:

- 採用平面銑刀切削。
- 適用於各種材質。
- 倒角后工件45度面。
- 可利用T型槽治具不傷及表面之倒角(類型1)及利用軌道上下作T字型工作之倒角(類型2)
- 軌道規格: 500mmx150mmx20mm,
  500mmx92mmx12mm,
- 馬達: 1HP
- 刀片規格: SEKN1203x5pcs
- 機臺尺寸: 500mmx430mmx300mm,
- 附件:平面銑刀∅45x∅17x35mm

69142 GAG500A

選購品: 滑台式(切削時較不會傷及工件表面)

範例1:

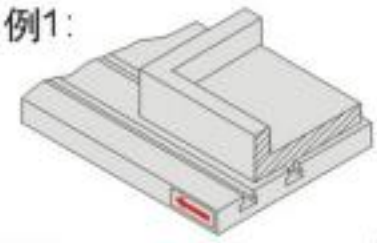

範例2:

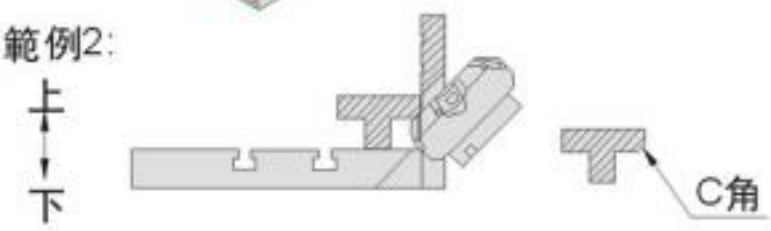

倒角樣品

選購品:

鑽石砂輪

砂布輪4"

訂購編號 Order No.	品名	規格
69145-01	鑽石砂輪	∅60x∅17
69145-02	砂布輪	∅100x∅16
69145-03	平面銑刀頭組	∅45x∅17xH35mm
69145-04	刀片	SEKN1203x5pcs
69145-05	壓片	
69145-06	螺絲	

訂購編號 Order No.	型號 Model	倒角能力	倒角角度	馬達轉速	電壓	净重	毛重	外箱尺寸
69140	GAG500	0~5mm	45°	3500r.p.m	3PH,220V/380V,or 1PH, 110V/220V,50Hz/60Hz	48.5kgs	58kgs	50cmx60cmx40cm

69150 GT-300A 規則+不規則式倒角機

Inverter Chamfering Machine(Regular+Irregular)

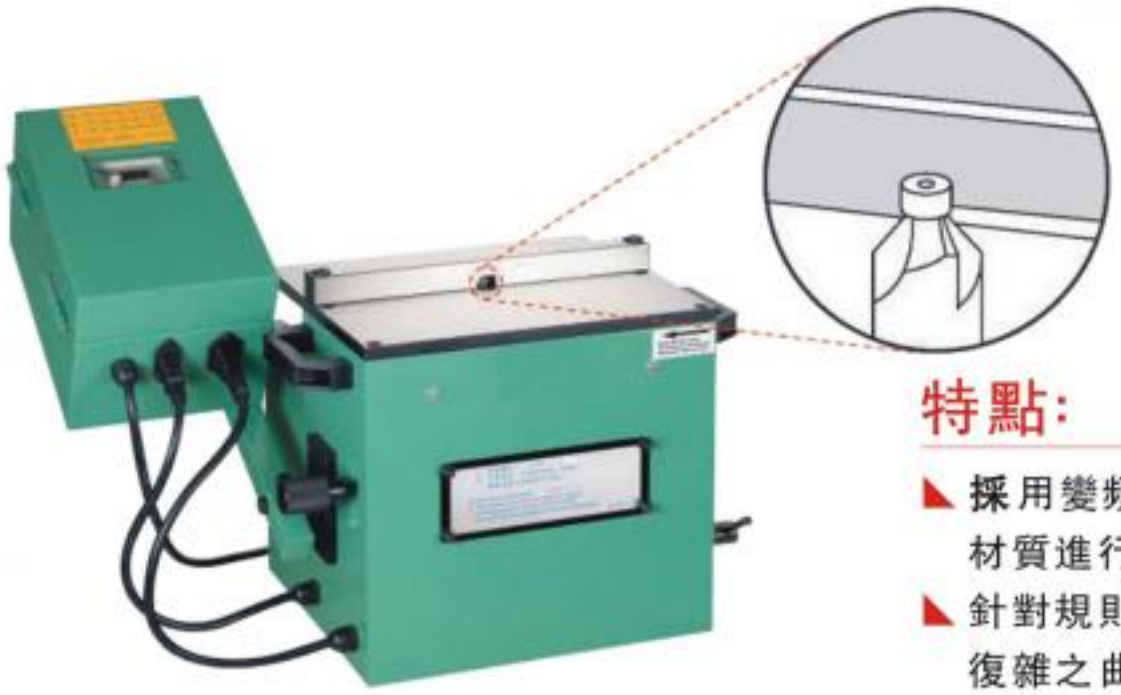

特點:

- 採用變頻馬達由0~12000r.p.m.以內,可依各種材質進行切割(不含熱處理)。
- 針對規則,不規則曲面、內溝、及外形內形輪廓復雜之曲面均可倒角。
- 工作零件8mm內徑，內溝寬度8mm或圓弧4R以上皆可倒角。
- 倒角能力0~2C,3R以內
- 倒角後工件成45度面。

訂購編號 Order No.	69150	型號 Model	GT-300A
機臺尺寸	L330xW330xH300mm		
電壓	1PH,110V/220V;50Hz/60Hz		
馬達	1HP,0~12000 r.p.m.		
角高	0~3mm,45°		
净重/毛重	40kgs/42kgs		
裝箱尺寸	55x44x38cm		
工件厚度	300x250x12mm		

訂購編號 Order No.	型號 Model	品名	圖示
69150-A	GT300A07	45度成型刀(鋁用)	Ⓐ
69150-B	GT300A082	捨棄式刀頭	Ⓑ
69150-C	GT300A083	刀片CPMT060204(1個刀頭需2片刀片)	Ⓒ

倒角範例:

規則、不規則45度

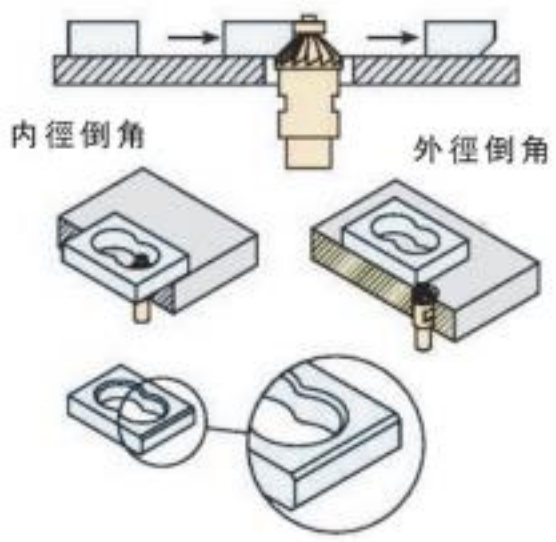

內、外徑倒角範例

內、外徑規則、不規則半圓倒角

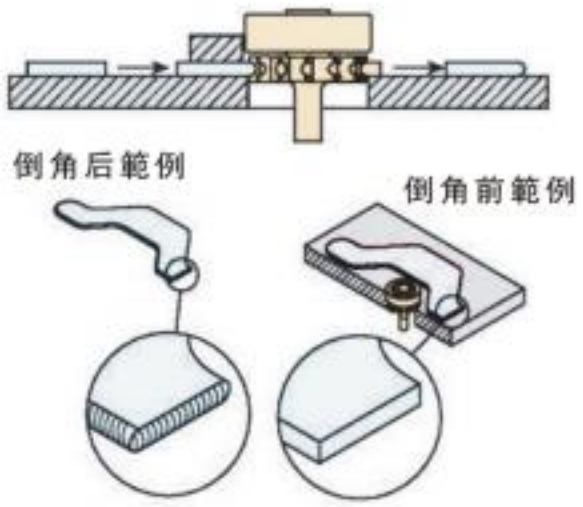

內、外徑規則、不規則倒R角

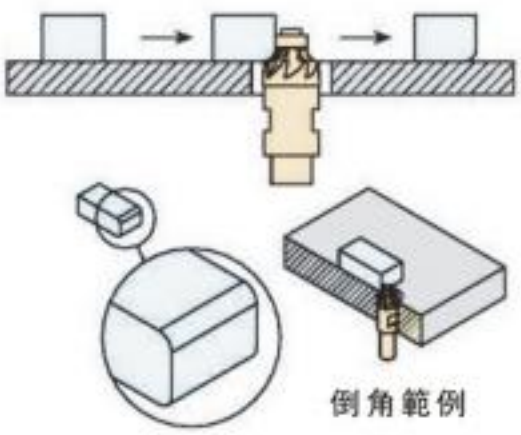

69160 GT12W 自走式倒角機 Self-propelled Chamfering Machine

採用意大利進口馬達及減速機

特點:

- 可用於各種金屬板材如：碳鋼、不銹鋼、鋁、銅等。
- 倒角加工快速,每分鐘切削速度可達2500~3000mm以上。
- 不需要切削油或冷却油,不污染加工面。
- 使用於各種大小板材,大板材可以使倒角機自走加工遷就工作物,小板材倒角機固定工作物遷就機器。
- 操作方便,僅用一支固定扳手就可以調整機器的各項功能。
- 採用高鋼性鋼板,結構堅固耐久不變形。

訂購時,請注明所使用電壓。

訂購編號 Order No.	69160	型號 Model	GT12W
電壓	3PH,220V/380V,50Hz/60Hz,		
馬達	2HP,2800rpm/50Hz,3420rpm/60Hz		
切削速度	2500~3000/min(Max.)		
角高	13mm/45° (碳鋼)		
	8mm/45° (不銹鋼)		
斜角	15°~50°		
工件厚度	6~40mm		
净重/毛重	140kgs/180kgs		

標準配件

訂購編號 Order No.	型號 Model	品名
69162-01	2GT12W-01	刀具-鋼鐵(中級品)
69162-02	2GT12W-02	刀具-鋼鐵(高級品)
69162-03	2GT12W-03	刀具-SUS(中級品)
69162-04	2GT12W-04	刀具-SUS(中級品)

69190 GBD46A 桌上型圓盤砂帶機 Belt and Disc Sander

特點:

- 單顆旋鈕可調整對正砂帶運轉位置。
- 內建的集塵系統可外接至集塵器以保持工作場所的清潔。
- 鑄鐵材質的機殼可有效降低運轉時所產生的震動。
- 採用強力型馬達。
- 工作台可用在圓盤或砂帶上使用。
- 電壓:110V/220V,50HZ/60HZ

裝箱方式

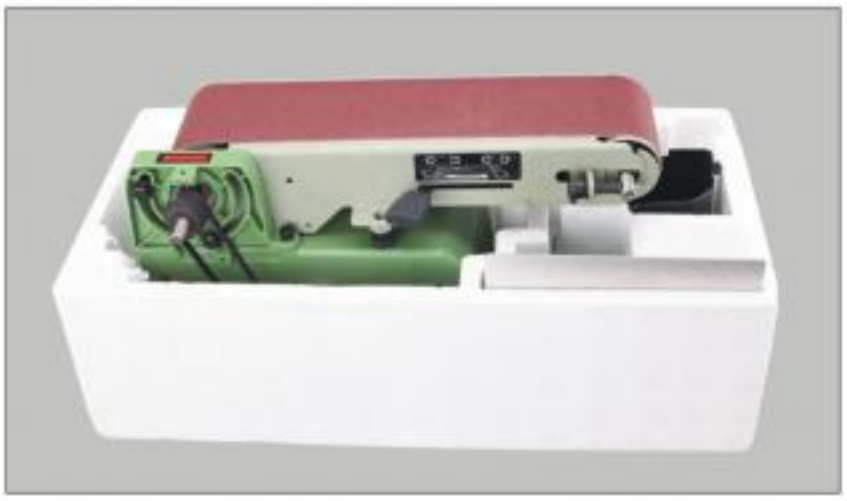

標準配件

訂購時,請注明所使用電壓。

單位:mm

訂購編號 Order No.	型號 Model	砂帶		砂盤		工作臺		砂帶工作臺角度調整	馬力數	重量
		尺寸(吋)	速度(m/分)	直徑(吋)	轉速(轉/分)	尺寸(吋)	角度調整			
69190	GBD46A	4x6	537	6	2800	6.2x8.8	0~45°	0~30°	1/3HP	23.6kg

69190 GBD46A 桌上型圓盤砂帶機 Belt and Disc Sander

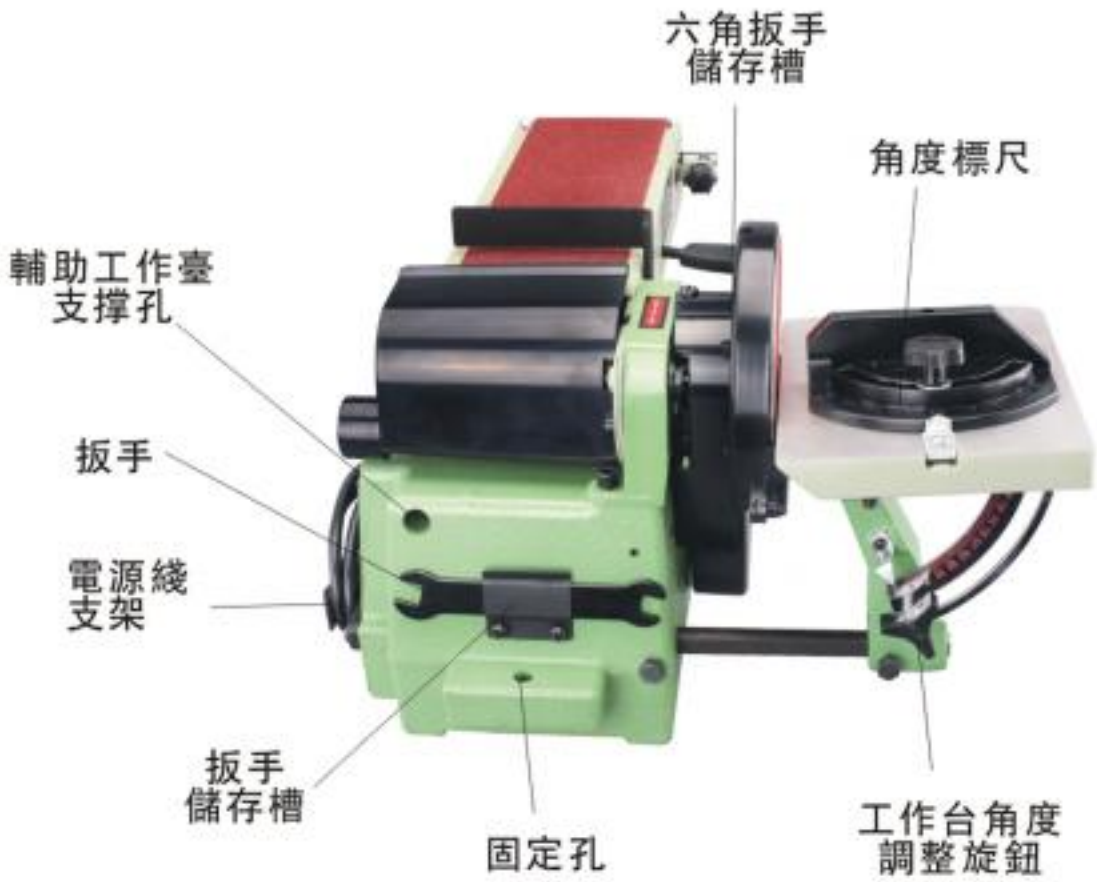

69220 GTY300/500/600 精密切斷研磨機 Precision Cutting & Milling Machine

特點:

- 適合模具、圓梢,不銹鋼等,要求精密切斷面之加工件。
- 切斷,研磨一次完成,可縮短工作時間,切斷面角度精準。
- 採快速夾具設計,夾持方便快速。
- 微調分厘卡,可快速定位尺寸。
- 研磨砂輪,使用中可隨時微調修整,尺寸不變。
- 穩定性高,磨損率低,使用壽命長。
- 尺寸:L430xW380xH540mm

備注:"CE"表示是一種歐盟安全認證標幟。

型號GTY300,500,600是依定位長度,命名。其他箱體及結構全部相同。

訂購編號 Order No.	型號 Model	切割精度	直角精度	砂輪片尺寸	轉速 R.P.M	電壓	定位尺長度	重量 (kg)
69220-01	GTY300x110V	ø25x300±0.01	ø25x90°±0.01	WA46Kx100x50x20	3600	3/4HP 110V 單相	300mm	87.5
69220-02	GTY300x110V-CE	ø25x300±0.01	ø25x90°±0.01	WA46Kx100x50x20	3600	3/4HP 110V-CE 單相	300mm	87.5
69220-03	GTY300x220V	ø25x300±0.01	ø25x90°±0.01	WA46Kx100x50x20	3600	3/4HP 220V 單相	300mm	87.5
69220-04	GTY300x220V-CE	ø25x300±0.01	ø25x90°±0.01	WA46Kx100x50x20	3600	3/4HP 220V-CE 單相	300mm	87.5
69220-05	GTY300x380V	ø25x300±0.01	ø25x90°±0.01	WA46Kx100x50x20	3600	3/4HP 380V	300mm	87.5
69220-06	GTY300x380V-CE	ø25x300±0.01	ø25x90°±0.01	WA46Kx100x50x20	3600	3/4HP 380V-CE	300mm	87.5
69220-07	GTY500x110V	ø25x300±0.02	ø25x90°±0.02	WA46Kx100x50x20	3600	3/4HP 110V 單相	500mm	91.5
69220-08	GTY500x110V-CE	ø25x300±0.02	ø25x90°±0.02	WA46Kx100x50x20	3600	3/4HP 110V-CE 單相	500mm	91.5
69220-09	GTY500x220V	ø25x300±0.02	ø25x90°±0.02	WA46Kx100x50x20	3600	3/4HP 220V 單相	500mm	91.5
69220-10	GTY500x220V-CE	ø25x300±0.02	ø25x90°±0.02	WA46Kx100x50x20	3600	3/4HP 220V-CE 單相	500mm	91.5
69220-11	GTY500x380V	ø25x300±0.02	ø25x90°±0.02	WA46Kx100x50x20	3600	3/4HP 380V	500mm	91.5
69220-12	GTY500x380V-CE	ø25x300±0.02	ø25x90°±0.02	WA46Kx100x50x20	3600	3/4HP 380V-CE	500mm	91.5
69220-13	GTY600x110V	ø25x300±0.03	ø25x90°±0.03	WA46Kx100x50x20	3600	3/4HP 110V 單相	600mm	93.5
69220-14	GTY600x110V-CE	ø25x300±0.03	ø25x90°±0.03	WA46Kx100x50x20	3600	3/4HP 110V-CE 單相	600mm	93.5
69220-15	GTY600x220V	ø25x300±0.03	ø25x90°±0.03	WA46Kx100x50x20	3600	3/4HP 220V 單相	600mm	93.5
69220-16	GTY600x220V-CE	ø25x300±0.03	ø25x90°±0.03	WA46Kx100x50x20	3600	3/4HP 220V-CE 單相	600mm	93.5
69220-17	GTY600x380V	ø25x300±0.03	ø25x90°±0.03	WA46Kx100x50x20	3600	3/4HP 380V	600mm	93.5
69220-18	GTY600x380V-CE	ø25x300±0.03	ø25x90°±0.03	WA46Kx100x50x20	3600	3/4HP 380V-CE	600mm	93.5

切削研磨操作示範

夾持操作示範

端面研磨碗型砂輪

砂輪進刀微調

驅動機構

切斷砂輪

夾持操作桿

長度定位尺

潤滑油嘴

69224 GTY280 高速切斷機 High Speed Cut-off Machine

特點:

- 適合模具、圓梢,不銹鋼之切斷等。
- 熱處理材料切斷面美觀,不起毛邊。
- 使用簡便,切削速度快,可縮短工作時間。
- 不易故障,無振動,噪音小,灰塵少。
- 砂輪片更換容易。
- 尺寸:L490xW550xH450mm

訂購編號 Order No.	型號 Model	最大切斷範圍	切割公差	砂輪片尺寸			轉速	電壓	定位尺長度	重量 (kg)
				外徑	厚度	內徑				
69224-110	GTY280-110	Ø20 100mm(寬)	20±0.10mm	150mm	1mm	19.05mm	3600	1/2HP 110V 單相	300mm	86
69224-220	GTY280-220	Ø20 100mm(寬)	20±0.10mm	150mm	1mm	19.05mm	3600	1/2HP 220V 單相	300mm	86

69226 GCM316 簡易型切斷機 Cutting-off

特點:

- 適合模具、圓梢,不銹鋼之切斷等。
- 熱處理材料切斷面美觀,不起毛邊。
- 使用簡便,切削速度快,可縮短工作時間。

標準配件

- 電源綫:1 SET
- 保險絲:2 SET
- 六角扳手:4mm/5mm/10mm
- 握把:1 SET
- 鑽石砂輪:SDC80# 1 SET

訂購時,請注明所使用電壓。

訂購編號 Order No.	型號 Model	切斷範圍	馬達/轉速	電源	包裝尺寸	重量
69226	GCM316	3mm~16mm	600W/6000rpm	AC110V/AC220V 50/60HZ	340mmx210mmx210mm	13.5kg

69232 GD-3 車刀磨刀機 Turning Grinders

特點:

- 該機能用於磨削各種規格的焊接式刀具。
- 磨削時砂輪旋轉可正反方向角度磨削。

訂購時,請注明所使用電壓。

訂購編號 Order No.	型號 Model	磨削砂輪規格	平面角度	刀具後角度	馬達/轉速	電機	包裝尺寸	重量
69232	GD-3	125x16x25mm	90°~180°	0°~15°	2800rpm	AC220V/AC380V 0.37kw	53.6x42.4x34.5cm	35kg

69240 M2/M3 數控刀片、車刀研磨機 Blade & Lathe Tool Grinder

特點:

- 可磨削各種數控刀片,機夾刀片,焊接刀片,鏜刀等各種刀具修磨及開槽。精度高,操作簡單。是一種替代傳統手工磨削的理想磨刀工具。
- 工作台採用高精密直綫滚動導軌,床台平穩,操作輕巧。
- 採用高强力FC30鑄鐵,長久保持機械精度。

訂購時,請注明所使用電壓。

訂購編號 Order No.	型號 Model	砂輪升降距離	轉速	電壓	左右行程	砂輪	外型尺寸	重量 (kg)
69240-01	M2	60mm	2800rpm	220V/380V	140mm	Ø125x50xØ32mm	38x34x46cm	45
69240-02	M3	90mm	2800rpm	220V/380V	75mm	Ø125x50xØ32mm	44x34x44cm	78

69242 GDE 車床內外徑研磨機 Lathe Tool Post Grinder

特點:

- 機座及中心調整座使用高級鑄鐵,經精密研磨及鏟花處理,主軸中心高度可作精確調整。
- 馬達及皮帶輪經精密平衡校正,回轉穩定。
- 研磨主軸使用合金鋼,經熱處理后研磨,配合高速精密軸承組合,剛性優良,精度0.002以內,連續運轉三小時以上,溫升15°以內。
- 主軸端爲砂輪法蘭盤及內徑研磨心軸互換型,可作外徑研磨及多種尺寸之內徑研磨。

內徑研磨

外徑研磨

標准附件

1.平面皮帶
2.內徑研磨心軸
3.砂輪修整器
4.鑽石修刀
5.砂輪平衡校正軸
6.取出螺栓
7.皮帶輪
8.六角扳手

特殊附件

9.砂輪平衡校正臺
10.彈性夾頭及夾具
11.砂輪法蘭盤
12.深孔研磨主軸

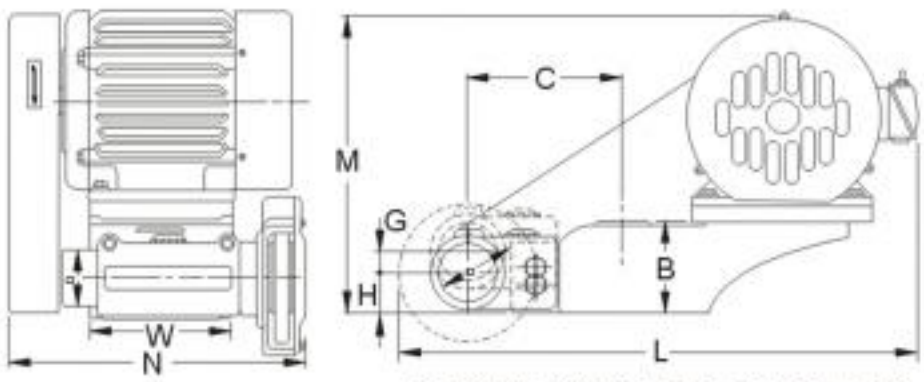

訂購時,請注明所使用電壓。

訂購編號 Order No.	型號 Model	馬達			外徑研磨			內徑研磨				適用車床(旋徑)
		馬力 HP	電壓	極數	砂輪尺寸 外徑x厚x孔徑 (mm)	無負荷速度 (R.P.M.) 60HZ	無負荷速度 (R.P.M.) 50HZ	砂輪尺寸 外徑x厚x孔徑 (mm)	無負荷速度 (R.P.M.) 60HZ	無負荷速度 (R.P.M.) 50HZ	研磨深度 (標准附件)	
69242-01	GDE55	1/2	(3∅)	2	125x19x41.27	4500	3750	25x16x6	23000 16500	19000 13700	90mm	13"-20"
69242-03	GDE107	1	220V	2	180x19x31.75	3300	2750	38x20x8	18000 12000	16800 11600	110mm	18"-30"
69242-05	GDE210	2	380V	4	250x25x101.6	2320	1930	——	——	——	——	20"-32"
69242-06	GDE312	3	415V	4	305x25x101.6	1920	1600	——	——	——	——	20"-32"
69242-07	GDE514	5	440V	4	350x38x127	1580	1310	——	——	——	——	30"以上

訂購編號 Order No.	型號 Model	C	D	H	G	B	W	L	M	N	包裝尺寸	重量
69242-01	GDE55	90	50	40	10	75	102	440	240	290	50X38X34cm	26kg
69242-02	GDE55B	90	50	40	10	75	102	440	240	290	50X38X34cm	26kg
69242-03	GDE107	100	60	40	10	75	102	485	270	300	55X40X44cm	38kg
69242-04	GDE107B	100	60	40	10	75	102	485	270	300	55X40X44cm	38kg
69242-05	GDE210	80	80	56	-	115	150	455	360	370	58X48X52cm	62kg
69242-06	GDE312	80	80	56	-	115	150	480	380	385	60X50X56cm	75kg
69242-07	GDE514	120	100	75	-	150	200	560	470	500	80X65X70cm	160kg

注: GDE55B, GDE107B 爲單相110/220V

69246 U2 萬能磨刀機 Univeral Grinding Cutter

N.W. 45kg

特點:

- 適用HSS和鎢鋼雕刻,如圓弧,錐度,倒錐度斜角度,或倒角形狀等,之單刀鋒刀具。
- 萬能分度頭可做15度等份或360度自由旋轉。
- 可提供24種方位,以便取得任務特殊角度及形狀。
- 可另配合銑刀,鑽頭, 車刀研磨配件使用
- 訂購時,請注明所使用電壓。

規格:

最大夾持直徑:18mm
最大研磨直徑:25mm
錐拔角度:0~180°
離隙角:0~45°
負錐拔角度0~26°
主軸轉速3600rpm
皿型砂輪直徑:100x50x20mm
馬達:1/3HP 220V/380V 50/60Hz
機台尺寸:L450xW400xH350mm

標準配件:

鑽石修刀1pc
砂輪法蘭1pc
砂輪1pc
筒夾: 直徑4, 6, 8, 10, 12mm5pcs
校直器1pc
皮帶1set
裝砂輪固定梢1pc
固定砂輪工具一組

選用配件:

銑刀研磨配件
車刀研磨配件
鑽頭研磨配件
鑽石砂輪
砂輪平衡架
筒夾: 直徑1,2,3,5,7,9,18, 20,25mm
1/8",3/16",1/4",5/16", 3/8",1/2",5/8"
銑刀刀具筒夾: 直徑20,25mm
工具櫃

筒夾1: ∅1.5~∅16	銑刀研磨配件	鑽頭研磨配件
筒夾2: ∅18~∅25	車刀研磨配件	鑽石砂輪 樹脂、CBN砂輪

69250 GH413/1225 快速銑刀研磨機 Fast End Mill Re-sharpening

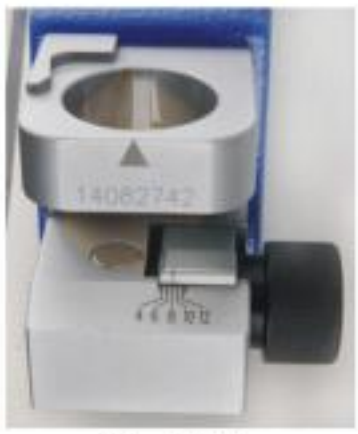

放大圖

研磨2.3及4刃端銑刀,精密、效率、易操作,縮短制程時間,研磨直徑

GH413-4-13MM,GH1225-12-25MM

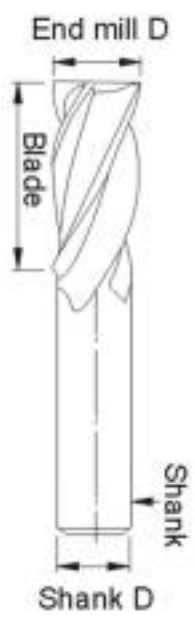

1.高效率、高品質研磨滑程(滑率),
好的研磨效果。
2.品質保證0.02mm。
3.容易操作,供緊急的方便用具,快速。

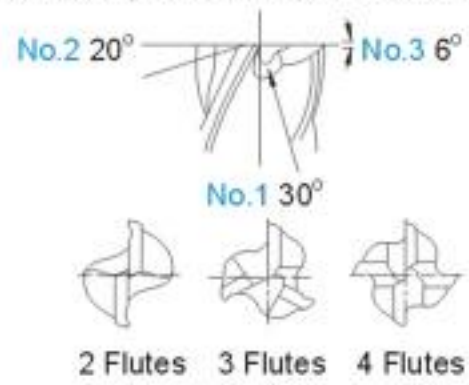

訂購時,請注明所使用電壓。

訂購編號 Order No.	型號 Model	研磨範圍	馬達/轉速	外型尺寸	重量
69250-01	GH-413	4~13mm	450W/6000rpm	31x26x29cm	17kgs
69250-02	GH-1225	12~25mm	1000W/4500rpm	36x29x34cm	30kgs

先端角	銑刀端面角6°	銑刀後斜角20°	銑刀底溝角30°
電源	AC 110V/AC 220V 50/60HZ		

69280-01 GM213 鑽頭研磨機 Fast Drill Re-sharpening

特點:

- 雙軸承研磨座。
- 鑽頭鎖緊設計裝置有軸承。
- 可調靜點座。

標準附件

1.ER筒夾2.5mm-13mm(12pcs)

2.CBN鑽石砂輪#200X1pcs(高速鋼鑽頭專用)

3.六角扳手4mm，5mm各1pcs

訂購時,請注明所使用電壓。

訂購編號 Order No.	型號 Model	研磨範圍	先端角範圍	電源	馬達	轉速	包裝尺寸	重量
69280-01	GM213	2mm~13mm	85°~140°	AC110V/AC220V 單相	90W	6000rpm	30.5x17.2x18cm	10kg

69280-02 GM1226 鑽頭研磨機 Fast Drill Re-sharpening

特點:

- 雙軸承研磨座。
- 鑽頭鎖緊設計裝置有軸承。
- 可調靜點座。

標準附件

1.ER筒夾12mm-26mm(15pcs)

2.CBN鑽石砂輪#150X1pcs(高速鋼鑽頭專用)

3.六角扳手4mm，6mm各1pcs

訂購時,請注明所使用電壓。

訂購編號 Order No.	型號 Model	研磨範圍	先端角範圍	電源	馬達	轉速	包裝尺寸	重量
69280-02	GM1226	12mm~26mm	85°~140°	AC110V/AC220V 單相	450W	4000rpm	47x26x23.5cm	25kg

69290 GM320 鑽頭研磨機 Fast Drill Re-sharpening

特點:

- 雙軸承研磨座。
- 鑽頭鎖緊設計裝置有軸承。
- 可調靜點座。

標準附件

1.ER筒夾：3~20mm(18pcs)
2.CBN鑽石砂輪#150x1pcs(高速鋼鑽頭專用)
3.六角扳手:4mm/6mm各1pcs

特殊附件

1.SDC鑽石砂輪200#(鎢鋼鑽頭專用)

訂購時,請注明所使用電壓。

訂購編號 Order No.	型號 Model	研磨範圍	先端角	電源	馬達	轉速	包裝尺寸	重量
69290	GM320	3mm~20mm	85°~140°	AC110/AC220 50/60HZ	450W	4300rpm	480x260x240mm	21kg

69300 MG213 3斜度長刃鑽頭研磨機(銑刀型)

3 Slant Fast Drill Re-sharpening

特點:

- 雙軸承研磨座。
- 鑽頭鎖緊設計裝置有軸承。
- 可調靜點座。

標準附件

電源綫:1SET
保險絲:1SET
六角扳手:4mm/5mm
鑽石砂輪CBN200#
鑽石砂輪CBN400#
ER20夾頭：1SET
ER20筒夾：2~13mm(12pcs)

特殊附件

ER20筒夾：3.5,4.5,5.5,6.5,7.5,8.5,9.5,10.5,
11.5,12.5mm

訂購時,請注明所使用電壓。

訂購編號 Order No.	型號 Model	研磨範圍	先端角	電源	馬達	轉速	包裝尺寸	重量
69300	MG213	3mm~13mm	140°	AC110/AC220 50/60HZ	200W	5500rpm	305x172x180mm	10kg

69332 GZX13 鑽頭、銑刀研磨機 Drill Bit & End Mill Grinder

特點:

- 本機爲銑刀、鑽頭研磨機組合型,一機兩用,減少機台數量,方便使用,經濟實用。
- 本機爲便携式,研磨精準且快速,操作簡單,無須技巧即可輕松研磨,配置金剛石砂輪。

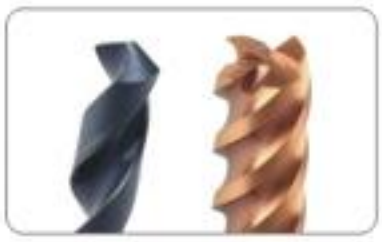

訂購編號 Order No.	型號 Model	修磨範圍	馬達	轉速	包裝尺寸	重量
69332	GZX13	銑刀⌀4~⌀13mm 鑽頭⌀3~⌀13mm	AC220V ,1 Phase, 50Hz/60Hz,250W	4000R.P.M	37x29x28cm	25kg

69342 GZS13 鑽頭、絲攻研磨機 Drill Bit & Tap Grinder

特點:

- 本機爲絲攻、鑽頭研磨機組合型,一機兩用,減少機台數量,方便使用,經濟實用。
- 本機爲便携式,研磨精準且快速,操作簡單,無須技巧即可輕松研磨,配置CBN砂輪。

訂購編號 Order No.	型號 Model	修磨範圍	馬達	轉速	包裝尺寸	重量
69342	GZS13	絲攻 M3~ M16 鑽頭⌀3~⌀13mm	AC220V ,1 Phase, 50Hz/60Hz,250W	4000R.P.M	37x29x28cm	20kg

69352 GLX13 銑刀刃磨機 End Mill Sharpener

特點:

- 本機爲便携式螺旋銑刀研磨機,專用於修磨螺旋銑刀之側刃和端面。
- 研磨精準且快速,操作簡單,無須技巧即可輕松研磨。
- 本機可研磨2刃、3刃、4刃端銑刀。
- 配置金剛石砂輪,角度精確,壽命長。
- 標配砂輪: CBN或SDC
- 標配筒夾: ∅4~∅13—共10個

訂購編號 Order No.	型號 Model	研磨範圍	先端角	電源/馬達	轉速	包裝尺寸	重量
69352	GLX13	∅4~∅13mm	0°~5°	AC220V ,1 Phase, 50Hz/60Hz,250W	4000R.P.M	40x26x25cm	23kg

69362 GQX13 球頭銑刀研磨機 Ball End Mill Sharpener

特點:

- 本機爲修磨球頭銑刀專用設備。精準且快速,操作簡單,無須技巧即可輕松研磨,節省成本,提高使用效率。
- 裝置金剛石砂輪,砂輪可二次重復使用,角度精確,壽命長。
- 電子控制式强力DC馬達: 頻率穩定,馬力强,可長時間使用。
- 標配筒夾: 4,5,6,7,8,9,10,11,12,13—共10個 (ER20筒夾)
- 標配砂輪: CBN或SDC

訂購編號 Order No.	型號 Model	研磨範圍	可調整R角	電源/馬達	轉速	包裝尺寸	重量
69362	GQX13	∅4~∅13mm	R3~R10	AC220V ,1 Phase, 50Hz/60Hz,250W	4000R.P.M	40x22x26cm	23kg

69400 GATH 手持氣動攻牙器 Pneumatic Tapping Tool

GATH12-1
手持氣動萬向攻牙器

GATH12-2
手持夾頭氣動攻牙器

GATH12-3
手持氣動扭力攻牙器

特點:

- 本產品携帶方便,攻牙能力M2-M12,主軸轉速250rpm,機器重量僅2.5kg。
- 攻絲效率高,絲錐不易扭斷或損壞。
- 採用壓縮空氣驅動,內置優質氣動馬達,可靠性高,長久耐用。
- 適用於鋼材、鐵、銅、塑膠等材料攻絲。
- 採用直柄式手柄,單槍扳控制,整個加工過程按著開關,推進工具進行加工。
- 具備同程自動高速反轉機構,回程時衹需要後拉工具,不需要切換開關,夾頭連絲錐自動高速反轉退出螺孔。
- 螺牙精度高,攻絲時不出現斷牙、壞牙現象。
- 構造簡單、堅固耐用、維護容易,省時、省力。

單位:mm

訂購編號 Order No.	型號 Model	攻牙能力	主軸轉速 rpm	主軸型式	最大空氣消耗量 Nm/min	空氣軟管尺寸 mm	重量 N.W.	附件
69400-01	GATH12-1	M2-M12	250	HTP/B12	0.4	9.5	2.5kg	扳手
69400-02	GATH12-2	M2-M12	250	CAP10/B12	0.4	9.5	2.5kg	扳手
69400-03	GATH12-3	M2-M12	250	TH1/B12	0.4	9.5	4.0kg	6個扭力筒夾+扳手

69410 GAQ 氣動攻牙機 Air Tapping Machine

特點:

- 攻絲效率高,絲錐不易扭斷或損壞。
- 適用於鋼材、鐵、銅、塑膠等材料攻絲。
- 具備萬向裝置(萬向工作架),可實現垂直、水平(任意角度)攻絲。
- 本機不帶工作台，(如需工作台,請另外訂購)

標準配備:

1.氣動攻牙機主軸
2.伸長臂
3.固定座
4.三點組合
5.絲攻安全扭力筒夾,任選六種
6.搖臂

單位:mm

訂購編號 Order No.	型號 Model	攻牙能力	主軸轉速 rpm	工作範圍	重量 N.W.
69410-01	GAQ08	M2-M8	700	Rmax 950mm Rmin 100mm	16kg
69410-02	GAQ12	M2-M12	400		16kg
69410-03	GAQ16	M2-M16	300		24kg

69420 GAQ 氣動攻牙機 Air Tapping Machine

特點:

- 攻絲效率高,絲錐不易扭斷或損壞。
- 適用於鋼材、鐵、銅、塑膠等材料攻絲。
- 具備萬向裝置(萬向工作架),可實現垂直、水平(任意角度)攻絲。
- 本機不帶工作台，(如需工作台,請另外訂購)

標準配備:

1.氣動攻牙機主軸
2.伸長臂
3.固定座
4.三點組合
5.絲攻安全扭力筒夾,任選六種
6.搖臂

單位:mm

訂購編號 Order No.	型號 Model	攻牙能力	主軸轉速 rpm	工作範圍	重量 N.W.
69420-01	GAQ20	M3-M20	150/400	Rmax 1000mm Rmin 100mm	25kg
69420-02	GAQ22	M3-M22	120/300		25kg
69420-03	GAQ24	M3-M24	100/300		25kg
69420-04	GAQ30	M3-M30	40/200		25kg

69430 GAT08/12 氣動攻牙機 Air Tapping Machine

特點:

- 攻絲效率高,絲錐不易扭斷或損壞。
- 適用於鋼材、鐵、銅、塑膠等材料攻絲。
- 具備萬向裝置(萬向工作架),可實現垂直、水平(任意角度)攻絲。
- 本機不帶工作台，(如需工作台,請另外訂購)

標準配備:

1.氣動攻牙機主軸
2.伸長臂
3.固定座
4.三點組合
5.絲攻安全扭力筒夾,任選六種
6.搖臂,可增加500mm臂長

單位:mm

訂購編號 Order No.	型號 Model	攻牙能力	主軸轉速 rpm	工作範圍	重量 N.W.
69430-01	GAT08	M2-M8	700	Rmax 1900mm Rmin 100mm	23kg
69430-02	GAT12	M3-M12	400		23kg

69440 GAT16 氣動攻牙機 Air Tapping Machine

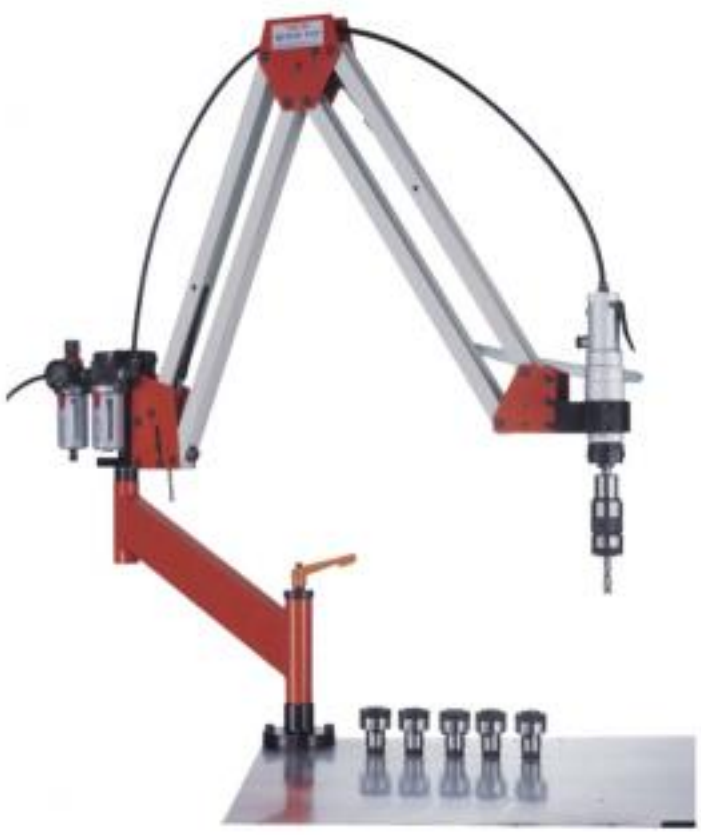

特點:

- 攻絲效率高,絲錐不易扭斷或損壞。
- 適用於鋼材、鐵、銅、塑膠等材料攻絲。
- 具備萬向裝置(萬向工作架),可實現垂直、水平(任意角度)攻絲。
- 本機不帶工作台，(如需工作台,請另外訂購)

標準配備:

1.氣動攻牙機主軸
2.伸長臂
3.固定座
4.三點組合
5.絲攻安全扭力筒夾,任選六種
6.搖臂,可增加500mm臂長

單位:mm

訂購編號 Order No.	型號 Model	攻牙能力	主軸轉速 rpm	工作範圍	重量 N.W.
69440	GAT16	M3-M16	300	Rmax 1900mm Rmin 200mm	27kg

69450 GHM 油壓攻牙機 Hydraulic Tapping Machine

GHM22

GHM32/42/50

GHM60

特點:

- 操作簡單,攻絲精度高,長久耐用。
- 配有專業工作車,靈活性增加,定位快。
- 帶有扭力保護、不易斷絲錐。
- 工作效率提高,減少加工成本。
- 性能可靠安全,使用人員省力。
- 公制、英制、美制、PT、管螺紋等標準。

標準配備:

1.油壓攻牙機主軸
2.伸長臂
3.固定座
4.絲攻安全扭力筒夾,任選六種
5.工作車
6.油壓發動機,油壓泵,油壓箱
7.電器箱控制裝置

訂購時,請注明所使用電壓。

單位:mm

訂購編號 Order No.	型號 Model	攻牙能力	主軸轉速 rpm	工作範圍	電壓	馬力	油壓壓力	重量 N.W.
69450-01	GHM22	M3-M22	0~400	最大半徑1600mm 最小半徑200mm	220/380V, 50/60Hz 3相	3HP	100kg/cm²	300kg
69450-02	GHM32	M4-M32	0~550/0~105			3HP	100kg/cm²	300kg
69450-03	GHM42	M4-M42	0~400/0~75			3HP	100kg/cm²	300kg
69450-04	GHM50	M8-M50	0~360/0~60			5HP	140kg/cm²	300kg
69450-05	GHM60	M8-M60	0~360/0~60			10HP	140kg/cm²	450kg

69460 GAQ/GAT 氣動攻牙機角度特別裝置

Random Angle Device for Air Tapping Machine

特點:

- 90°或任意角度攻牙裝置配件,主要適用於GAQ、GAT系列攻牙機。
- 有多種型號可供選擇,適用於所有機械制造行業。如:攻絲、倒角、絞孔,鎖螺絲。
- 具備萬向裝置(萬向工作架),可實現垂直、水平(任意角度)攻絲。

訂購編號 Order No.	型號 Model	重量 N.W.
69460-01	GAQ/GAT08-90°	2kg
69460-02	GAQ/GAT12-90°	2kg
69460-03	GAQ/GAT16-90°	2kg
69460-04	GAQ/GAT20-90°	2kg
69460-05	GAQ/GAT22-90°	2kg
69460-06	GAQ/GAT24-90°	2kg
69460-07	GAQ/GAT30-90°	2kg

69500 STPR-500C 斷絲錐取出機 Stuck Taper Pin Remover

特點:

- STPR型便携式電火花機採用電蝕原理去除折斷刀具,非接觸加工,加工時工件不受力,不損傷工件。
- 結構優良:該產品體積小、重量輕便於携帶; 特別是對大型工件的處理,顯示了其獨特的優越性;工作頭與主機箱採用分體式設計,工作頭可以任意方向旋轉,便於各種復雜加工。
- 操作便捷:便携式電火花機採用磁性底座,可以吸附在工件上進行加工,便於裝夾和操作使用。定位准確:臺式機工作台面可安裝十字平口鉗(選配)或工裝夾具,其工件裝夾快捷、定位精准的優點,適合批量加工。
- 維護簡單:採用單片機控制器及功能模組化,性能穩定,維護簡單。
- 加工範圍:直徑3mm及以上的絲錐、鑽頭等導電材料的折斷殘留物。無損、快速去除折斷的工件中的絲錐鑽頭、鉸刀、螺釘、塞規等工具/刀具,可在淬火鋼、硬質合金鋼等任意金屬材料上加工無嚴格精度要求的小孔(綫切割穿絲孔)或標記。
- 工作時間長:安裝有冷却風扇强制通風,保證該機長時間連續工作。

在機械加工中,隨著自動化設備的大量使用,產品向高精度、高要求快速發展,大量難加工材料的使用,工具、刀具折斷在工件中成爲影響產品合格率很主要的一個因素。常規處理絲錐、鑽頭等折斷在工件裏的多數方法: 手工慢慢剔、砸碎、氣焊後擰出,甚至酸腐蝕、火焰切割燒等,這樣不但效率低、還會對工件造成損傷。

本公司研製的STPR-500C型可携式電火花機可以方便、無損、快速去除折斷在工件中的絲錐、鑽頭、絞刀、螺釘、塞規等: 可在任意大小、形狀的工件上加工,尤其適用於難於在電火花機床上加工的大型工件。在可携式電火花機基礎上另研制出台式火花機,其工件裝夾更快捷、定位更精準, 廣泛適用於批量小型零件去除斷絲錐,加工非精度要求的孔,打標等。

項目 \ 型號	STPR-500C
輸入電壓(V)	AC110/220V 50/60Hz CE
輸入功率(W)	500
二次輸出電壓(V)	10-70
最大加工深度(mm)	60
裝夾電極直徑(mm)	1-10
機頭最大行程(mm)	80
最大加工速度(mm/min)	1
工作液	自來水
電源箱外觀尺寸(mm)	長380x寬160x高300
機頭外觀尺寸(mm)	230x62x375
包裝外觀尺寸(mm)	498x308x392
净重(Kg)	14.3

69500 STPR-500C 斷絲錐取出機 Stuck Taper Pin Remover

機頭工作部分:

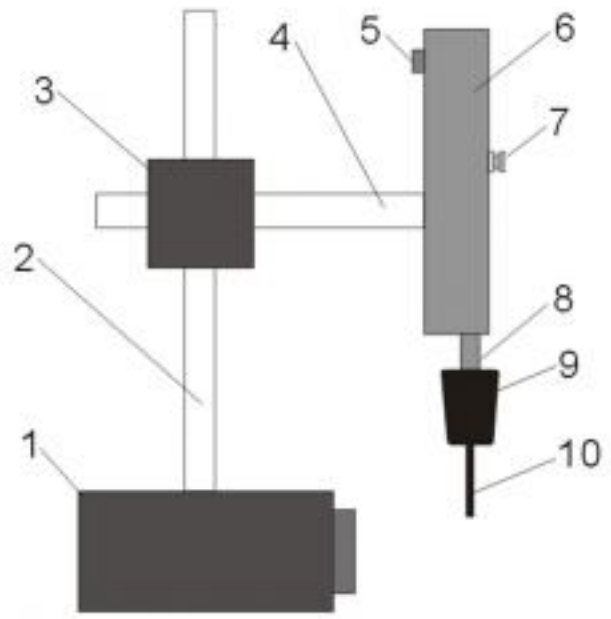

1.磁力表座 2.升降臂 3.十字連接器 4.橫臂
5.主軸伺服輸入介面 6.主軸單元
7.定深鎖緊螺釘(僅C型有此功能) 8.深度尺規
9.電極卡頭 10.電極

電極和電流的選擇:(以折斷物絲錐、螺釘爲例)
按折斷物的尺寸選取合適的電極形狀和尺寸,電極材料選用黃銅絲、黃銅棒或銅管等。

折斷物	規格	推薦電極	備注
絲錐	M3	∅1.5	電極要盡量短,減少抖動
絲錐	M4	∅2.0	
絲錐	M6	∅3.0	
絲錐	M8	∅4.0	
絲錐	M10	∅5.0	
絲錐	M12	∅6.0	
絲錐	M14	7x2	
絲錐	M16	8x2	
絲錐	M20~30	10x2 片狀電極	M20以上的絲錐可分次加工
螺釘	M3~20	推薦方法:打一個“一”字深槽用螺絲刀擰下來。	

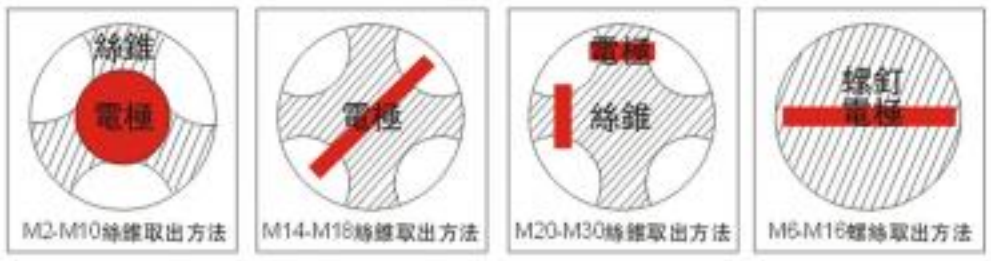

電流及分檔選擇參考表

電極截面積	電流調節開關	分檔開關
小於1mm²	兩個關閉(低)	關
1-3mm²	一開一關(中)	開
大於3mm²	兩個打開(高)	開

機箱工作部分:

主機箱操作面板示意圖
1.高頻電源開關 2.脉衝分檔 3.水泵開關 4.主軸伺服開關
5.重定按鈕(C型) 6.主軸伺服調節旋鈕 7.加工電流分檔開關
8.加工電流表 9.總電源開關 10.保險管座 11.總電源輸入插座
12.水泵輸出插口 13.高頻正極接綫柱 14.高頻負極接綫柱
15.主軸伺服輸出介面

氣動工具 Pneumatic Tool

70000 TLL-07 氣動研磨機 Pneumatic Grinding Machine

轉速/Free speed at 90psi：RPM22，000
空气消耗量/Air consumption：46nl/min
尺寸/Dimensions：∅28x196L
重量/Weight：166g

70001 TLL-03

轉速/Free speed at 90psi：RPM55，000
空气消耗量/Air consumption：125nl/min
尺寸/Dimensions：∅28x196L
重量/Weight：166g

70002 TLL-1.2

轉速/Free speed at 90psi：RPM15，000
空气消耗量/Air consumption：45nl/min
尺寸/Dimensions：∅28x196L
重量/Weight：166g

70003 TLL-0.16

轉速/Free speed at 90psi：RPM55，000
空气消耗量/Air consumption：125nl/min
尺寸/Dimensions：∅28x196L
重量/Weight：166g

70004 FX-A3.0

轉速/Free speed at 90psi：RPM65，000
空气消耗量/Air consumption：120nl/min
尺寸/Dimensions：∅150L
重量/Weight：78g

70005 MSG-3BSN 氣動研磨機 Pneumatic Grinding Machine

轉速/Free speed at 90psi：RPM65，000
空气消耗量/Air consumption：120nl/min
尺寸/Dimensions：∅17x143L
重量/Weight：130g

70006 MAG-123N

轉速/Free speed at 90psi：RPM23，500
空气消耗量/Air consumption：120nl/min
尺寸/Dimensions：∅17x50x123L
重量/Weight：175g

70007 MAG-093N

轉速/Free speed at 90psi：RPM23，500
空气消耗量/Air consumption：120nl/min
尺寸/Dimensions：∅17x44x118L
重量/Weight：160g

70008 MAG-121N

轉速/Free speed at 90psi：RPM52，500
空气消耗量/Air consumption：120nl/min
尺寸/Dimensions：∅17x78x107L
重量/Weight：140g

70009 MAG-122N

轉速/Free speed at 90psi：RPM35，000
空气消耗量/Air consumption：120nl/min
尺寸/Dimensions：∅17x55x104L
重量/Weight：140g

氣動工具 Pneumatic Tool

70010 AIR-917/913 超高速來回研磨機 Ultrahigh Speed Grinding Machine

編號/Order no.：AIR–917或AIR–913
往復行程/Stroke:0.7或0.3(mm)
轉速/Free speed at 90psi：RPM35,000/40,000
夾頭/Collet chuck：∅1,∅3mm
尺寸/Dimensions：∅29x228L
重量/Weight：170g
使用方法：尼龍纖維外蓋超高速去毛邊

70011 AIR-947/943 輕渦輪長時間作業用 Turbine Long Time Operation

編號/Order no.：AIR–947或AIR–943
往復行程/Stroke:0.7或0.3(mm)
轉速/Free speed at 90psi：RPM35,000/40,000
夾頭/Collet chuck：∅1, ∅3mm
尺寸/Dimensions：∅26x217L
重量/Weight：181g
使用方法：輕，適合女性長時間作業用

70012 AIR-951 輕量高速筆刻機 Lightweight High Speed Pen Engraving Machine

編號/Order no.：AIR–951
轉速/Free speed at 90psi：RPM70,000
夾頭/Collet chuck：∅3, ∅1/8, ∅2.4mm
尺寸/Dimensions：∅18x150L
重量/Weight：82g
使用方法：輕，可長時間作業日本NSK培林

70013 AIR-953 雙接型高速筆刻機 High Speed Pen Engraving Machine

編號/Order no.：AIR–953
轉速/Free speed at 90psi：RPM80,000 4叶片
夾頭/Collet chuck：∅3mm
尺寸/Dimensions：∅18x162L
重量/Weight：110g
使用方法：馬達與研磨頭各分美國杜邦葉片

70014 AIR-954 高速筆刻機 High Speed Pen Engraving Machine

編號/Order no.：AIR–954
轉速/Free speed at 90psi：RPM80,000
夾頭/Collet chuck：∅3mm
尺寸/Dimensions：∅17x155L
重量/Weight：125g
使用方法：美國杜邦4葉片馬達、研磨分開

70015 AIR-952 高速型氣動研磨機 High Speed Air Grinder

編號/Order no.：AIR–952
轉速/Free speed at 90 psi：RPM70,000
夾頭/Collet chuck：∅3，∅1/8，∅2.4mm
尺寸/Dimensions：∅18x135L
重量/Weight：118g
使用方法：輕，可長時間作業日本NSK培林

70016 AIR-965 平面研磨機 Flat Grinding Machine(45°)

編號/Order no.：AIR–965
轉速/Free speed at 90 psi：RPM35,000
夾頭/Collet chuck：∅30mm
尺寸/Dimensions：∅30x168L
重量/Weight：218g

70017 AIR-967 平面研磨機 Flat Grinding Grinder(90°)

編號/Order no.：AIR–967
轉速/Free speed at 90 psi：RPM35,000
夾頭/Collet chuck：∅30mm
尺寸/Dimensions：∅30x158L
重量/Weight：200g

70018 AIR-A965 內孔研磨機 Inner Hole Grinding Machine(45°)

編號/Order no.：AIR–A965
轉速/Free speed at 90 psi：RPM35,000
夾頭/Collet chuck：∅30mm
尺寸/Dimensions：∅30x168L
重量/Weight：218g

70019 AIR-A967 內孔研磨機 Inner Hole Grinding Machine(90°)

編號/Order no.：AIR–A967
轉速/Free speed at 90 psi：RPM35,000
夾頭/Collet chuck：∅3,∅30mm
尺寸/Dimensions：∅30x158L
重量/Weight：200g

精展精機股份有限公司發行，請尊重版權，翻印必究

精展保留不預先告知及修改產品之權利

精展精機股份有限公司
GIN CHAN MACHINERY CO.,LTD.
台灣238新北市樹林區保安街一段341巷7號
No 7, Lane 341, Sec. 1, Bau An Street., Shu lin Dist.,
23841 New Taipei City, Taiwan
TEL:886-2-2681-8596 (Rep.) FAX:886-2-2681-8516
E-mail:sales@ginchan.com.tw www.ginchan.com.tw

東莞美商精展機械五金有限公司
東莞市精展機械五金有限公司
GIN CHAN MACHINERY & HARDWARE CO.,LTD.(DONGGUAN)
廣東省東莞市大朗鎮石厦村金沙崗二路27號
No 27, Jinshagang 2nd Road, Shixia Village,
Dalang Town, Dongguan, Guangdong, P.R. China
Tel : 86-769-8318-5858 (Rep.)
Fax: 86-769-8318-5838/8313-5003
E-mail:sales@ginchan.com.cn www.ginchan.com.cn

Scan Now!

TAIWAN EXCELLENCE